Campana LED Highbay

megalux LED Solutions energetic Smarter lighting

Descripción

Las campanas Highbay LED Classic son una excelente alternativa a las campanas tradicionales utilizadas en naves y fábricas, proporcionando un ahorro energético del 50-70% sin detrimento de las condiciones de iluminación. Incorporan un sistema de disipación avanzado que permite mantener los niveles de flujo luminoso a lo largo de su prolongada vida útil, minimizando de esta manera los costes de reposición y mantenimiento. Disponibles con reflectores de distintos ángulos y con posibilidad de suministrarlas con tapa protectora. Grado de protección IP44 (modelos hasta 100W) e IP54 (>100W).

Características

- Sustitución de campanas (high bay) con halogenuro metálico.
- Mínima radiación térmica y sin rayos UVA o UVB perjudiciales.
- Larga duración de vida, por lo que reduce los costes de reposición.
- Producto sin mercurio alguno, cuida el medioambiente.
- Marca Megalux con cinco años de garantía integral de producto.
- También disponible en color de de luz neutro 4000K.
- Disponible con reflectores de 45°, 90° (estándar), 120° y acrílico.

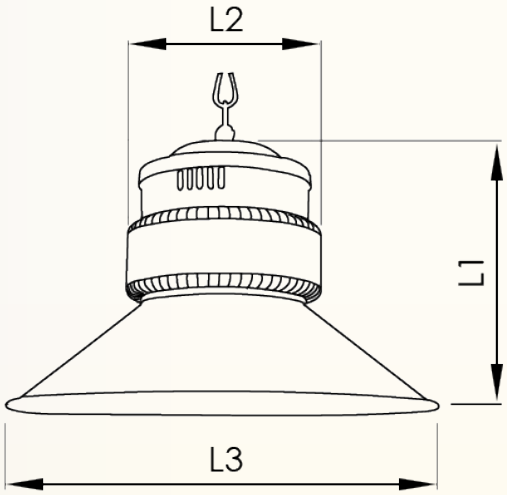

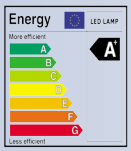

# Código	W	°K	Lm lumin/chip	Vinput	∠	IRC	L1	L2	L3	Regul.	⏲	FP	Temp	Cat
7244 0180	100W	5500	11000 / 13000	85-265V	90°	>80	300	220	450	Opcional	50000	0,9	-30°/80°	Cat I
7244 5180	150W	5500	16500 / 19500	85-265V	90°	>80	305	245	450	Opcional	50000	0,9	-30°/80°	Cat I
7244 0280	200W	5500	22000 / 26000	85-265V	90°	>80	365	260	500	Opcional	50000	0,9	-30°/80°	Cat I

Este documento es de carácter informativo. Derechos legales no pueden ser derivados del mismo.
Dado que buscamos continuamente la excelencia en nuestros productos, la información en este documento puede estar sujeta a cambios.

www.megalux-energetic.com

megalux LED Solutions energetic Smarter lighting